LEGEND NX

LGNXDO5ADWPTZ32X

NDAA Conforme

AD Dissuassion Active

iQ Quotient Intellectuel IA Élevé

Caméra PTZ 5.1 MP à dissuasion active 32X

- Imagerie haute résolution 5MP
- Zoom optique 32x
- Reconnaissance intelligente des cibles humaines et véhicules grâce à l'apprentissage profond.
- Technologie WDR véritable supérieure à 130 dB
- Suivi automatique
- Portée IR jusqu'à 200 m
- IP67 : Résistance à l'eau et à la poussière
- Microphone et audio intégrés
- Comprend un support mural, un cordon sismique, une alimentation 36V avec son fil, des boulons de béton et un ruban d'étanchéité pour une installation sécurisée et durable.

IP67 | WDR 130dB | 24/7 | 200m | 32x | Built-in Mic & Speaker | EIS

En bref

Cette caméra de surveillance avancée offre une imagerie haute résolution de 5 MP, un zoom optique 32x et une reconnaissance intelligente des cibles humaines et des véhicules grâce à l'apprentissance profond. Elle intègre une technologie WDR véritable à 130 dB, un suivi automatique, et une portée infrarouge allant jusqu'à 200 m. Avec une certification IP67 pour la résistance à l'eau et à la poussière, un microphone intégré et des capacités audio, cette caméra garantit une sécurité fiable et performante dans tous les environnements.

Dimensions

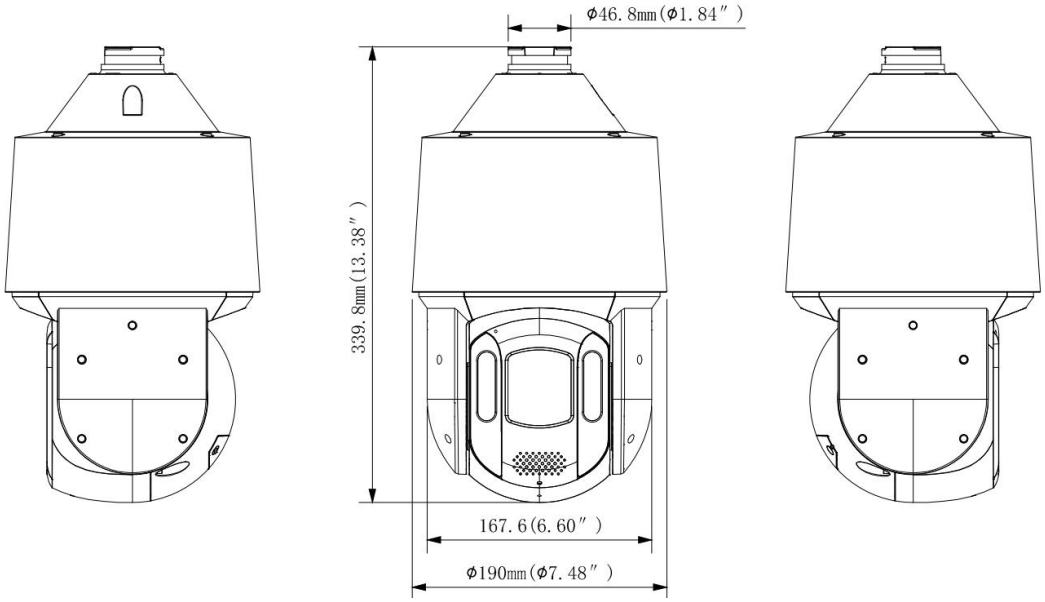

*Design et specifications sont sujets aux changements sans préavis

Fiche Technique

Caméra: LGNXDOADWPTZ32X				
Capteur d'Image	Capteur CMOS à balayage progressif 1/2.8"			
Illumination minimale	Couleur : 0,005 Lux à F1.6, B/N : 0,0005 Lux à F1.6, 0 Lux avec IR activé			
Distance d'Illumination	200m / 656.2ft (lumière IR) 50m / 164.04ft (lumière chaude)			
Illumination	4 IR LED, 2 Lasers, 4 LED lumière			
Fonctionnalités intégrées	Micro et Haut-parleur intégré, bouton de réinitialisation intégré, lumière IR intelligente, éclairage (lumière chaude), avertissement sonore et lumières rouge et bleue pour la dissuasion active			
Caractéristiques externes	DC36V avec son fil d'alimentation, fil sismique, boulons de béton, support mural et ruban d'étanchéité			
LED de dissuasion active	1 lumière rouge et 1 lumière bleue			
Longueur d'onde	850nm			
Contrôle IR marche/arrêt	Automatique / Manuel			
Temps d'obturation	Auto/Manuel, 1/1 ~ 1/100000s			
Rapport signal/bruit (S/N)	>56dB			
Lentille				
Longueur focale	Zoom optique 32x / Zoom numérique 16x, 4,8 ~ 154 mm			
Ouverture	F1.6 ~ F4.3			
Champ de vision	4.8 ~ 154 mm: Horizontal FOV: 54.4° ~ 2.3°, Vertical FOV: 41.1° ~ 1.7°, Diagonal FOV: 67.2° ~ 2.8°			
Vitesse de zoom	5.66s			
Contrôle de la mise au point	Auto, Semi-Auto, Manuel			
DORI	Detection	Observation	Reconnaissance	Identification
4.8mm	109m	43.6m	21.8m	10.9m
154mm	2500m	1000m	500m	250m
Camera Image				
Résolution maximale	5MP (2592 × 1944)			
Fréquence d'image	Flux principal			
	50Hz: 25fps: 2592 × 1944, 2304 × 1728, 1920 × 1080, 1280 × 960, 1280 × 720			
	60Hz: 30fps: 2592 × 1944, 2304 × 1728, 1920 × 1080, 1280 × 960, 1280 × 720			
	Flux secondaire			
	50 Hz: 25 fps (704 × 576, 640 × 480, 352 × 288)			
	60 Hz: 30 fps (704 × 480, 640 × 480, 352 × 240)			
	Troisième flux			
	50 Hz: 25 fps (1920 × 1080, 1280 × 960, 1280 × 720, 704 × 576, 640 × 480, 352 × 288)			
	60 Hz: 30 fps (1920 × 1080, 1280 × 960, 1280 × 720, 704 × 480, 640 × 480, 352 × 240)			
Codec U-code	H.265+/H.264+			
Calibration de l'image	Luminosité / Contraste / Saturation / Teinte / Netteté			
Balance des blancs	Pris en charge			
Temps d'exposition	Automatique/Manuel, 1/1 ~ 1/100000s			
Jour/Nuit	Filtre IR avec commutation automatique			
Plage dynamique étendue	130 dB			

*Design et specifications sont sujets aux changements sans préavis

Réduction de bruit numérique	2D/3D DNR
BLC, HLC, ROI, Starlight, Affichage à l'écran	Pris en charge
RotateX	Pris en charge
Désembuage et stabilisation d'image	Électronique (Stabilisation électronique d'image)
Compression	
Compression vidéo	Flux principal : H.265+ / H.265 / H.264+ / H.264 Flux secondaire : H.265 / H.264 / MJPEG Troisième flux : H.265 / H.264
Profil de codec H.265	Profil principal
Profil de codec H.264	Profil de base / Profil principal / Profil élevé
Débit binaire vidéo	32Kbps ~ 16Mbps
Flux vidéo	Triple
Compression Audio	G.711a, G.711u
Débit binaire audio	64 Kbps
Audio bidirectionnel	Pris en charge
Suppression	Pris en charge
Taux d'échantillonnage	8KHz
Fonctionnalités intelligentes	
Événement standards	Détection de mouvement, sabotage vidéo
Événements avancés	Analyse avancée des mouvements, franchissement de ligne, pénétration de zone, accès à un secteur, sortie de périmètre (prise en charge de l'activation des alarmes selon des catégories de cibles spécifiques : humains et véhicules).
Suivi automatique	Pris en charge
Détection faciale	Prise en charge
Réseau	
Stockage réseau	NAS (NFS / CIFS)
Protocoles	TCP/IP, ICMP, HTTP, HTTPS, FTP, DHCP, DNS, DDNS, RTP, RTSP, RTCP, NTP, IGMP, UPnP, SMTP, UPnPTM, P2P
Compatibilité système	ONVIF (Profile S, Profile G, Profile T, CGI
Sécurité	Authentification utilisateur, filtrage d'adresse IP, masquage vidéo
Nombre d'utilisateurs	40
Logiciels	ARKIV, Legend NX
Navigateurs web	Live view plug-in required: IE 10, IE 11 Local Service : Chrome 57.0 and + and Firefox 52.0 and +
Surveillance mobile	IOS, Android
Matériel	
Ethernet	1 port RJ45 10M/100M auto-adaptatif
Stockage	Jusqu'à 512 Go
Audio E/S	1/1
Alarme E/S	2/1

*Design et specifications sont sujets aux changements sans préavis

Panoramique et inclinaison	
Angle de vue	Plage panoramique : 360° continu
	Vitesse de panoramique : Configurable de 0.1° to 240°/s; vitesse préréglée : 240°/s
	Plage d'inclinaison : –15° to +90° (basculement automatique 180°)
	Vitesse d'inclinaison : Configurable de 0.1° to 80°/s, vitesse préréglée 200°/s
Zoom proportionnel	La vitesse de rotation s'ajuste automatiquement en fonction du niveau de zoom
Nombre de préréglages	255
Mémoire hors tension	Pris en charge
Patrouilles	32 patrouilles automatiques
Patrouilles avec préréglages	32 patrouilles, jusqu'à 32 préréglages pour chaque patrouille
Patrouilles sur itinéraire	Pris en charge
Patrouilles enregistrées	8 patrouilles, jusqu'à 128 actions pour chaque patrouille
Temps de pause pour les patrouilles	15s ~ 255s
Position initiale (Home)	Pris en charge
Positionnement 3D	Pris en charge
Informations générales	
Conditions de fonctionnement	(-40 °C ~ 70 °C) (-40 °F ~ 158 °F) Humidité 95% ou moins (sans condensation)
Consommation électrique	DC36V / PoE++ (802.3.bt)
Consommation électrique	Max 30W
Interface d'alimentation	Connecteurs à fils pressés avec un espacement de 8 mm
Niveau de protection	IP67
Protection contre les surtensions	Protection contre les éclairs jusqu'à 6000 V, protection contre les surtensions et les sous-tensions
Dimensions	φ190 × 339.8mm (7.48″ × 13.38″)
Poids	7650g / 16.86 lb

*Design et specifications sont sujets aux changements sans préavis

La caméra est fournie avec

Bloc d'alimentation 36V
(Avec câble d'alimentation)

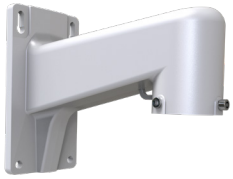

Support mural pour
caméra PTZ

NOTE: Il comprend également un cordon sismique, des boulons à béton et du ruban d'étanchéité.

Vous pourriez avoir besoin

XLGNXC1A4
Support suspendu pour NX PTZ
225 mm × 182 mm × 97.3 mm

XLGNXPC1A5
Support de montage en coin pour NX PTZ
194 mm × 184.8 mm × 104.1 mm

XLGNXPJ
Boîte de jonction avec porte et charnières NX PTZ
309.9 × 194 × 92.1mm

XLGNXC2A1
Support de montage suspendu pour NX PTZ
Φ116 × 52mm

XLGNXKA3
Clavier NX PTZ
327mm x 180mm x 126mm

*Design et specifications sont sujets aux changements sans préavis